DESHU
TECHNOLOGY

Manual de Uso

Deshu D-25

Preguntas Frecuentes

Sabemos que te tomaste el tiempo para pronunciar la palabra Deshumidificador y tenés muchas preguntas respecto al producto, por eso ideamos una breve guia para intentar responder todas esas inquietudes !

¿Que es un deshumidificador?

Es un dispositivo que absorbe el aire de nuestro ambiente por medio de un extractor, para posteriormente eliminar la humedad de este condensándola en un depósito.

¿Por qué tener un deshumidificador?

El exceso de humedad, aparte de producir daños materiales en el hogar, puede provocar problemas de salud como el asma, irritaciones de la garganta y de la piel o síntomas de alergia debido a la proliferación de ácaros. Además sentiremos mucho más calor en verano y frío en invierno.

Un deshumidificador es la solución ideal para evitar estos problemas, ya que es un dispositivo que tiene la capacidad para condensar esa humedad y evitar que se impregne en las paredes y en otras superficies. Además, protege la casa del moho.

¿Cuándo considerar comprar un deshumidificador?

Notas un fuerte olor a humedad. La humedad se está filtrando y quedando estancada en alguna parte. Debes localizarla para poder eliminar el exceso. También es posible que ese olor a humedad aparezca en la ropa.

Se forma moho. Aparece en paredes, suelos o techos. Son organismos realmente dañinos. Podemos respirar sus esporas, lo cual es muy peligroso para la salud, especialmente para las personas que sufren de asma o enfermedades respiratorias. El moho es visible cuando se forma, pero la humedad también provoca la proliferación de otros organismos imperceptibles pero indeseables, como los ácaros.

Hay condensación de agua. Si se forman gotas de agua en las superficies frías del interior de la casa (cristales de las ventanas, azulejos, metales…) es que el nivel de humedad es tan alto que se condensa de forma natural. Es posible, incluso, llegar a tener goteras.

Sugerencias generales de uso

El nivel de humedad relativa del aire se mide en porcentajes y este indica la relación entre la cantidad de agua que hay en el aire y la cantidad máxima que haría que este se saturase en las mismas condiciones de temperatura.

Por ejemplo un 75 por ciento de humedad en tu casa significa que el aire de tu casa contiene 3/4 de humedad y que le queda tan solo 1/4 para saturarse.
El rango de humedad ideal en casa es de 50%-60% aunque se considera aceptable entre un 40% y un 65%.

Intentar siempre conseguir un 55 por ciento de humedad, ni tirando a seco, ni tirando a húmedo. No obstante si el cliente sufre de asma o de alergias debe consultar a su doctor o especialista para determinar qué nivel óptimo de humedad necesita en su ambiente.

MANUAL DESHUMIDIFICADOR D25

(OL210-E25)

Mantenga estas instrucciones a mano por cualquier consulta

Muchas gracias por elegir nuestro deshumidificador de alta gama. Por favor, lea el manual con atención antes de ponerlo en uso. Ante cualquier pregunta, consulte con nuestro servicio profesional de asistencia.

Este deshumidificador removerá el exceso de humedad del aire para crear un ambiente cómodo para su casa u oficina. Su diseño compacto y ligero permite que sea transportable fácilmente.

CONTENIDO

Características
Especificaciones
Esquemas
Panel de Control y Uso
Precauciones
Problemas Comunes

Características

Deshumidificación eficaz
Aprovechando la tecnología de refrigeración, este deshumidificador remueve la humedad no deseada del aire para mantener un ambiente cómodo y seco.

Diseño compacto y portable
Diseño fácil de transportar y guardar.

Configuración de humedad
Equipo configurable para las necesidades de cada persona

Temporizador
Configuración de encendido y apagado automático.

Bajo consumo energético
El equipo consume muy poca energía gracias a su diseño.

Modelo	D-25 (OL210-E25)
Capacidad de Deshumidificación Nominal	25L/día (30°,80% HDR)
Capacidad de Deshumidificación Maxima	25L/día
Fuente de energía	AC220-240V/50Hz
Consumo eléctrico	360W
Corriente nominal	2.0A
Capacidad del tanque de agua	3L
Nivel de presión de sonido	≤43dB(A)
Carga refrigerante	R134a
Peso neto	15kg
Presión de condensación	2.5MPa
Presión máxima de evaporación	1.0MPa
Dimensiones	277x280x645mm

DESHU TECHNOLOGY

Precauciones

Por favor, lea las siguientes pautas antes de utilizar el deshumidificador.

1.Posicione el aparato en una superficie plana y estable.

2. Procure tener cuidado con niños y animales cerca del equipo.

3. Desconecte el aparato antes de limpiarlo o guardarlo.

4. No sumergir en agua o posicionar cerca de fuentes de agua.

5. No posicionar el equipo cerca de fuentes de calor u objetos inflamables

6. No inserte sus dedos dentro de la máquina.

7. No sentarse ni pararse sobre la unidad.

8. Vacíe el tanque de agua antes de transportar el equipo.

9. Instale la manguera de drenaje apuntando hacia abajo para evitar pérdidas.

10. Si el cable está dañado, consulte con el fabricante o con un electricista matriculado para cambiarlo.

11. Desconecte la unidad si no está en uso, para evitar accidentes o consumo de energía.

Instalación

Posicione el equipo sobre una superficie sólida y plana. Mantenga la habitación ventilada. Deje un espacio de al menos 30cm alrededor del aparato (cuando la manguera de drenaje no esté conectada).

En la parte trasera del equipo, se encuentra el orificio de drenaje continuo. Conecte una manguera o tubo de plástico allí para llevar el agua filtrada del aire a un lugar donde pueda ser descartada, como un baño, un contenedor o hacia el exterior.

Advertencia

1.No obstruir el orificio de drenaje o el tubo de drenaje.

2.No doble la manguera ni la posicione hacia arriba, ya que puede generar pérdidas.

3.No reemplace al adaptador de goma para el tubo de drenaje. Este adaptador es único de este equipo y otro adaptador puede no funcionar adecuadamente. Si se extravía, llame al servicio técnico para un reemplazo.

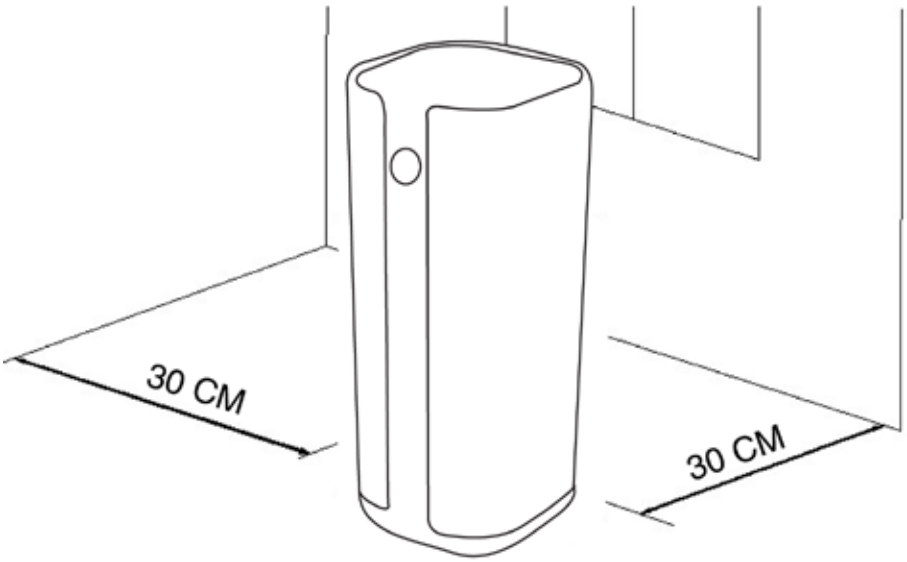

Esquema

A: Purificador (Opcional)
B: Motor
C: Panel táctil
D: Condensador
E: Filtro de rejilla grueso
F: Compresor
G: Entrada de aire
H: Salida de aire superior
I: Filtro de tres capas
J: Ventilador
K: Sensor de temperatura y humedad
L: Evaporador
M: Sensor flotante
N: Entrada de aire trasera
O: Tanque de agua

Panel

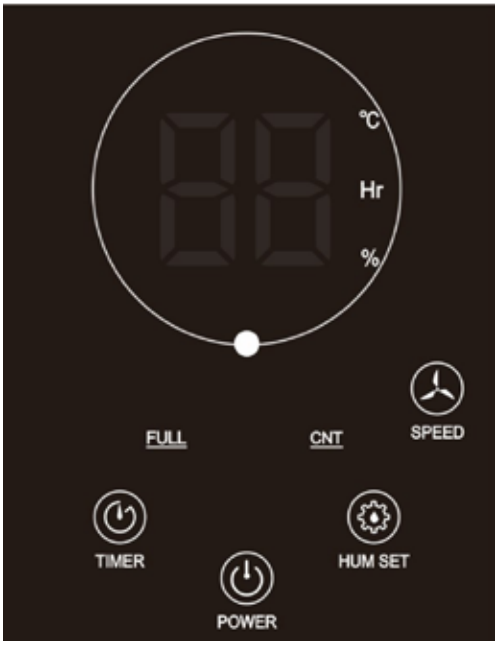

Power / Modos	Cuando la alimentación está encendida, el zumbador eléctrico tendrá un zumbido largo, la pantalla mostrará azul. Pulsar la tecla "POWER", arrancar la máquina y entrar en el Modo CNT (Modo Contí-nuo), las luces indicadoras de encendido y CNT se muestran en naranja, la velocidad del ventilador es la predeterminada en alta velocidad y la luz indicadora de velocidad en rojo. Bajo el Modo de CNT, podemos fijar la velocidad, funciones del temporizador.
Timer	En el modo de espera, presione esta tecla para ajustar la hora de inicio (1-24h); Bajo el Modo en ejecución, pulse esta tecla para ajustar el tiempo de parada. Cuando el número de ajuste es 0, se cancela la temporización.
Ajuste De Humedad	Presione esta tecla, el sistema de salida del Modo CNT, entrar en el Modo inteligente: cuando la humedad interior es inferior a la humedad establecida, la máquina se detiene automáticamente, cuando la humedad interior es superior a la humedad establecida, la máquina se iniciará automáticamente. El ajuste de humedad es circular como se indica a continuación (La humedad inicial es 60%): 60%-65%-70%-75%-80%- -- -40%-45%-50%-55%-60%. Pulse esta tecla en 3 segundos, la pantalla mostrará la temperatura interior actual. Cuando el ajuste de humedad es -- ,el sistema entra en el Modo CNT, después de 5 segundos, la luz indicadora de ajuste de humedad está apagada, el indicador luminoso CNT está encendido.
Velocidad Ventilador	Pulse esta tecla para cambiar la velocidad de ventilación alta y baja. Cuando la velocidad es alta, la luz indicadora se muestra en rojo, cuando la velocidad es baja, la luz indicadora se muestra en azul.
Full	La luz indicadora llena de agua estará encendida si el tanque está lleno, la luz indicadora se muestra en rojo y luego toda la luz indicadora está apagada. El zumbador eléctrico tendrá un zumbido largo por 15 veces, luego la máquina se apagará automáticamente

Precauciones

1.No mueva el flotador en el tanque de agua, de lo contrario, la máquina no puede iniciar el trabajo o encender
2. Si el tanque de agua está sucio, límpielo con agua fría o tibia. No utilice ningún químico limpiador ni ninguna esponja abrasiva ya que puede dañar el tanque.
3. Cuando vuelva a colocar el tanque, empújelo con ambas manos y asegúrese que esté bien colocado. De no ser así, el equipo no va a funcionar.

Drenaje continuo

Este deshumidificador tiene un agujero de drenaje continuo, utilizando un tubo de plástico (diámetro interior es de 9 mm) conectar el agujero, el agua de deshumidificación puede ser de drenaje continuo.

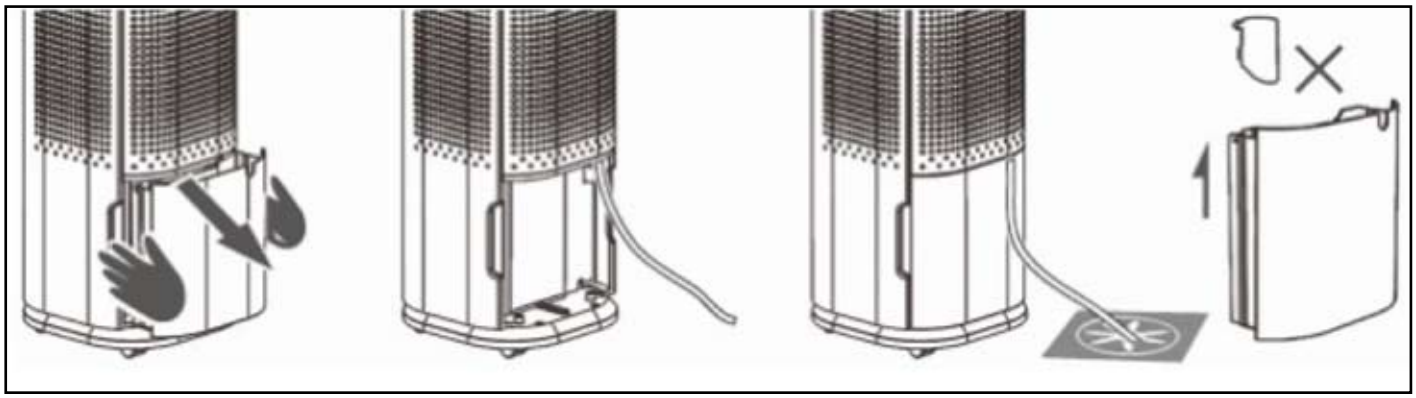

Mantenimiento

Advertencia: Desconecte el equipo antes de limpiarlo o hacerle mantenimiento para evitar accidentes eléctricos.
Limpieza

- Desconecte el equipo antes de limpieza.
- Limpie el aparato con una tela suave. No utilice químicos de limpieza ya que estos pueden dañar la superficie del electrodoméstico.
- No verter agua sobre la unidad.

Cómo guardar el deshumidificador

Si no va a usar el equipo por mucho tiempo:
1. Vacíe el tanque de agua completamente.
2. Desconecte el cable de alimentación.
3. Remueva y limpie el filtro de agua, y luego colóquelo otra vez.
4. Guárdelo en un lugar seco y templado, lejos de la luz del sol y de partículas de polvo.

Espacio requerido

Cuando el deshumidificador esté en uso, asegúrese de que haya un espacio alrededor del equipo de al menos 20cm.

Problemas comunes

Previo a consultar con el servicio técnico

Esta lista de problemas comunes y soluciones lo puede ayudar antes de consultar con el servicio técnico correspondiente:

Problema	Causa posible	Solución
La unidad No enciende	¿Está conectada?	Asegúrese que esté el cable de alimentación esté conectado.
	¿Está la luz indicadora de tanque lleno encendida? (El tanque puede estar lleno o mal colocado)	Remueva el agua del tanque y vuelva a colocarlo.
	¿La temperatura de la habitación es menor a 5ºC o mayor a 38ºC?	El modo de protección se activará y el equipo no encenderá.
El deshumidificador enciendo pero no funciona.	¿El filtro está tapado?	Limpie el filtro como se indicó previamente.
	¿Están los ductos tapados?	Remueva la obstrucción
No sale aire	¿El filtro está tapado?	Limpie el filtro como se indicó previamente.
El equipo está haciendo mucho ruido	¿El equipo está inclinado o sobre una superficie inestable?	Ponga el equipo sobre una superficie plana y estable.
	¿El filtro está tapado?	Limpie el filtro como se indicó previamente.
La pantalla muestra "E1"	El sensor de cobre está dañado.	Cámbielo .
La pantalla muestra "E2"	El sensor de humedad está dañado.	Cámbielo .
La pantalla muestra "L0"	El nivel de humedad de la habitación es menor a 35%	Funcionará cuando el nivel de humedad incremente
La pantalla muestra "H1"	El nivel de humedad de la habitación es mayor a 95%	Nivel de humedad muy alta.
La pantalla muestra "CL"	La temperatura de la habitación es menor a 5ºC	Incremente la temperatura
La pantalla muestra "CH"	La temperatura de la habitación es mayor a 38ºC	Disminuya la temperatura

DESHU
TECHNOLOGY

www.deshu.com.ar

Soporte técnico para clientes: soporte@deshu.com.ar

Consultas: hola@deshu.com.ar